MKF 711 G S

Forno a gas combinato
convezione vapore 7 teglie 1/1 GN
con panello elettromeccanico

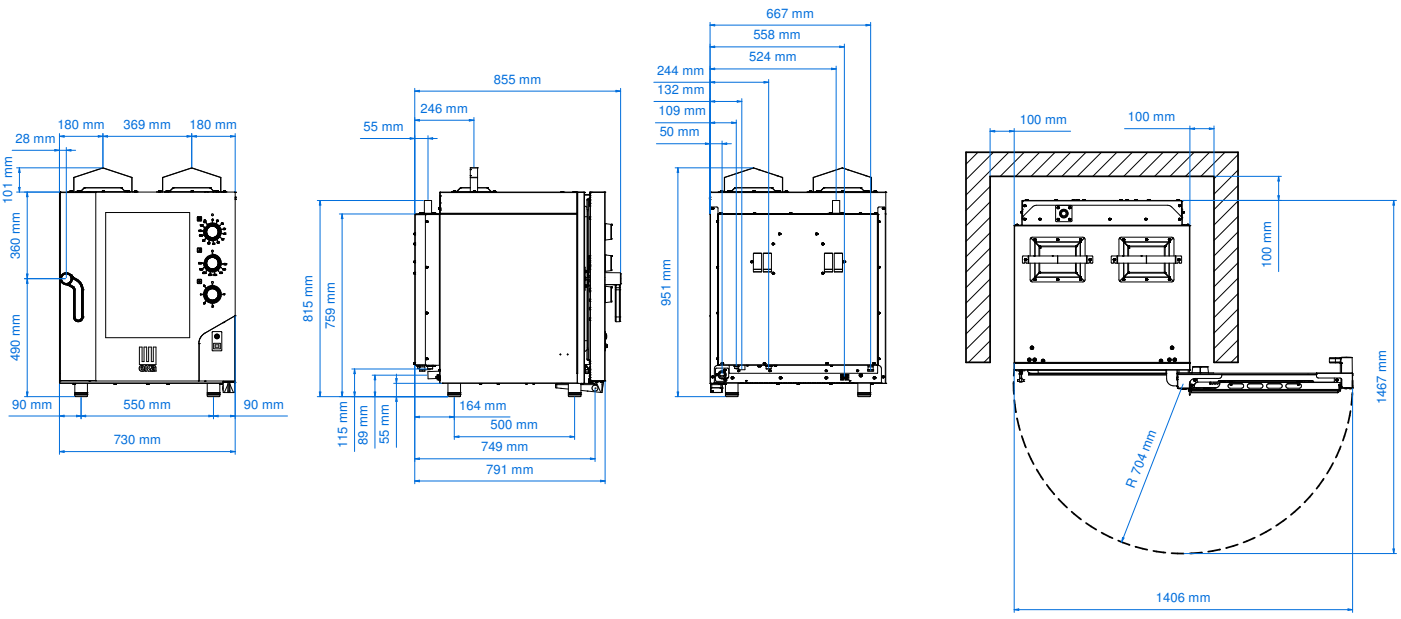

Dimensioni

Dimensioni (LxPxH mm)	730 x 855 x 951
Peso (kg)	108,45
Passo guide (mm)	68

Caratteristiche elettriche

Portata termica (kW)	13,5
Frequenza (Hz)	50 (60 su richiesta)
Voltaggio (V)	AC 220/230
N° motori	2 bidirezionali
Generatore di vapore (kW)	/
Protezione acqua	IPX3

Caratteristiche funzionali

Alimentazione	Multigas (collaudo a metano)
Capacità	N° 7 teglie/griglie 1/1 GN
Cottura	Ventilata
Vapore	Diretta con regolazione attraverso selettore a manopola (5 steps)
Camera di cottura	Acciaio AISI 304
Temperatura	100 - 260 °C
Controllo temperatura	Termostato
Pannello comandi	Elettromeccanico - laterale dx
N° programmi	/
Fasi programmabili	/
Temperatura preimpostata	/
Preriscaldo	/
Porta	Apertura laterale dx Ventilata Vetro ispezionabile
Piedini	Regolabili

Accessori

Kit di sovrapposizione forni	**MKST 711**
Tavoli	**MKTS 11**
Altri accessori	Consultabili nella sezione dedicata

Dotazione di serie

Imballo cartone+pallet (LxPxH mm)	788 x 903 x 1016 mm
Supporti laterali	1dx + 1sx
Cavo	Monofase [3G 1,5]-L=1600 mm
Predisposizione lavaggio manuale	
Vaschetta raccogli condensa con scarico su porta	
Cerniera con bloccoporta per aperture regolate a 60°, 90°, 120°, 180°	
Ugello GPL	

Plus

Su richiesta in fase d'ordine	Porta apertura laterale sx
Cerniere porta regolabili	
Regolamento 2016/426/UE	